REGIONE PIEMONTE

COMUNE DI RIMASCO

- PROVINCIA DI VERCELLI -

Realizzazione di pista di slittino su rotaia

PROGETTO DEFINITIVO

INTEGRAZIONI A SEGUITO RICHIESTE E PRESCRIZIONI CONFERENZA DEI SERVIZI

PARTICOLARI COSTRUTTIVI

- passerella acciaio zincato -

ELABORATI GRAFICI | Tav.6

Data: Aprile 2008
Agg. Agosto 2008

I tecnici incaricati:

insieme ingegneria

Studio di Ingegneria Civile ed Ambientale
C.so Roma 17 - VARALLO (VC) - Tel.0163/53999

Dott. Ing. Roberto Mattasoglio
(Ordine Ing. Prov. di Vercelli n° A 566)

Dott. Ing. Donald Agliaudi
(Ordine Ing. Prov. di Biella n° A 246)

Dott. Ing. M. Luisa Gallo
(Ordine Ing. Prov. di Vercelli n° A 1039)

Per i tecnici:

La proprieta' di questo disegno e' riservata a termini di legge.
E' vietata qualsiasi riproduzione o utilizzazione, anche parziale, senza autorizzazione.

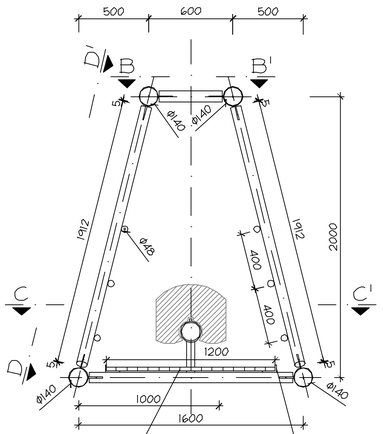

SEZIONE A-A'
scala 1:20

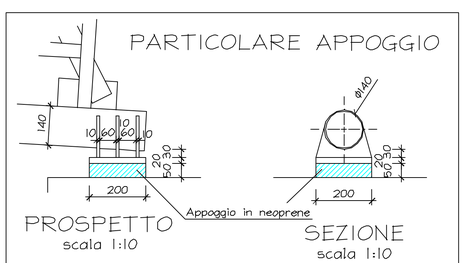

PROSPETTO
scala 1:10

SEZIONE
scala 1:10

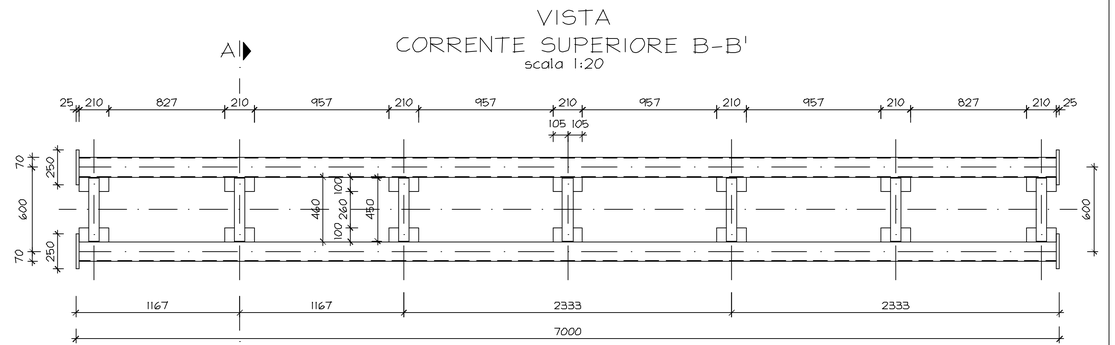

VISTA
CORRENTE SUPERIORE B-B'
scala 1:20

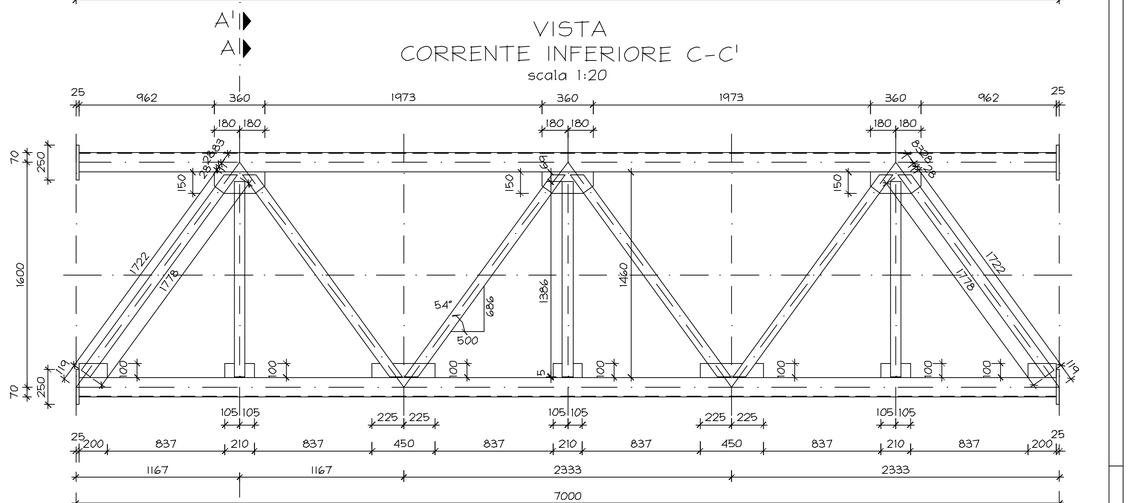

VISTA
CORRENTE INFERIORE C-C'
scala 1:20

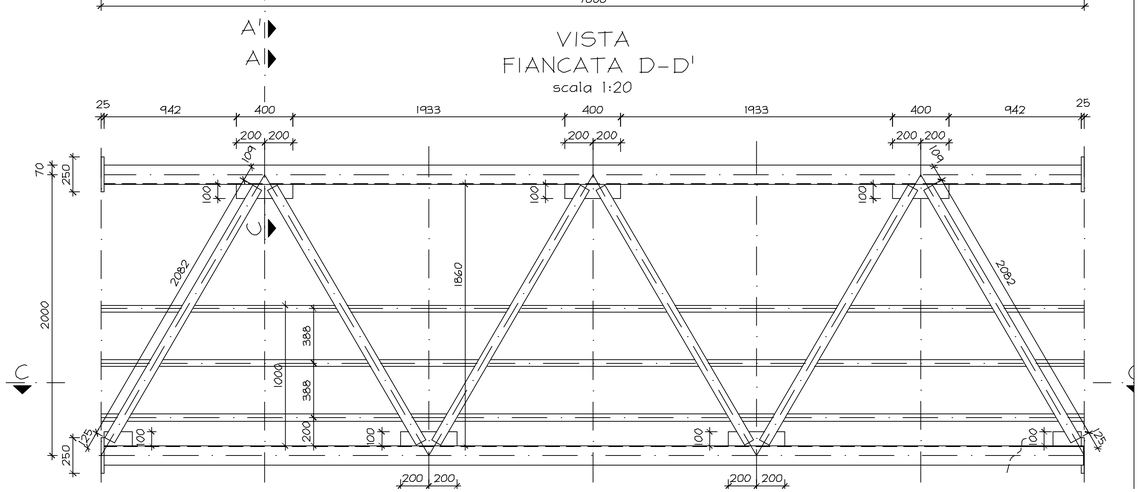

VISTA
FIANCATA D-D'
scala 1:20

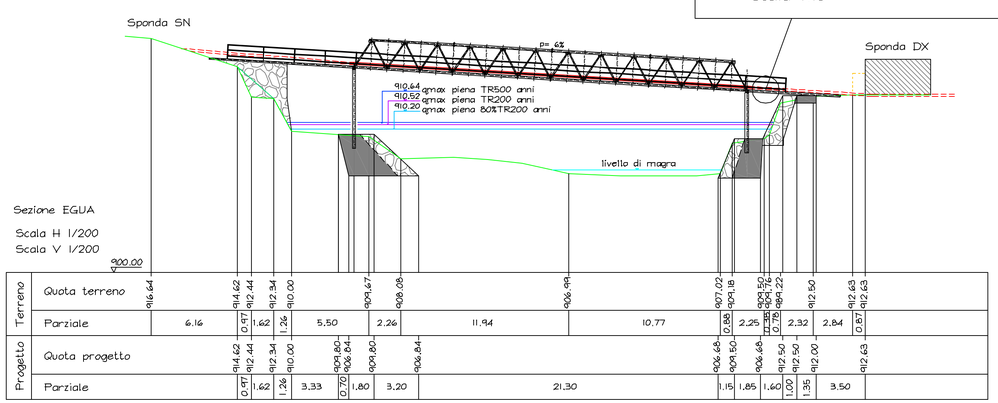
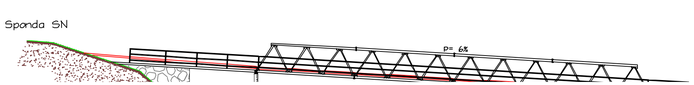
Terreno	Quota terreno	916.64		914.62	912.44	912.34	910.00		909.67	908.08		906.98		907.02	904.18	904.50	904.76	904.22	912.50		912.63	912.63	
	Parziale		6.16	0.97	1.62	1.26	5.50		2.26		11.94		10.77	0.88	2.25	0.26	0.70	2.32		2.84		0.67	
Progetto	Quota progetto			914.62	912.44	912.34	910.00	909.80	906.84	909.80		906.84		906.68	909.50	906.68	912.50	912.50	912.00		912.63		
	Parziale			0.97	1.62	1.26	3.33	0.70	1.80	3.20			21.30	1.15	1.85	1.60	1.00	1.35		3.50